426039, Россия, г. Ижевк,
ул. Старосмирновская, 83, офис 2.
ООО “Квадро”

Молодёжная “Александрия”
Мод. №17
Стол компьютерный.

Проект БМ.02.18.00.00
Индекс Ж 2-6/18

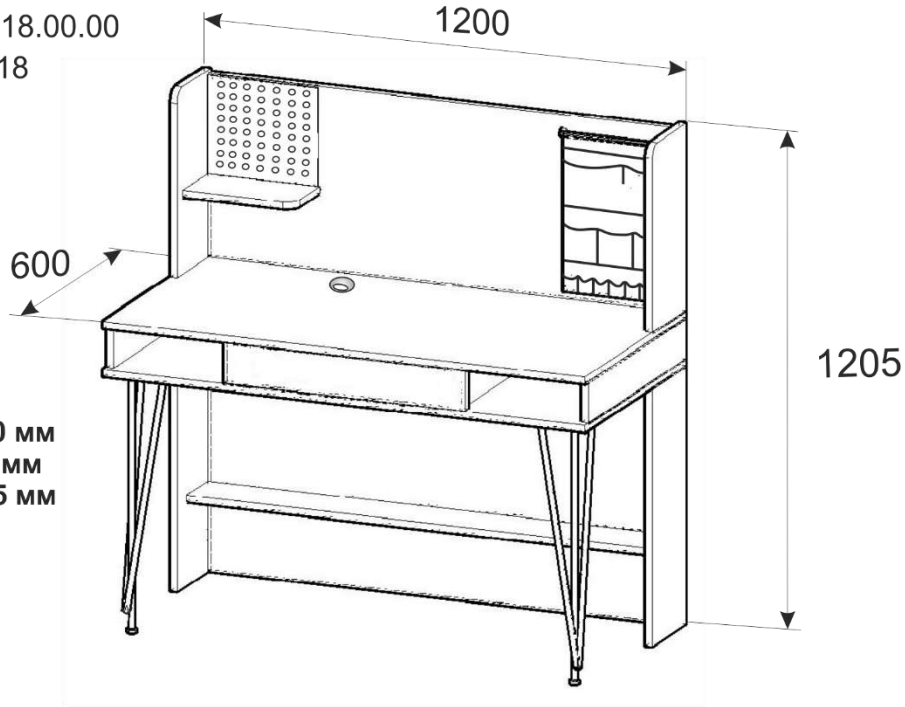

ГАБАРИТЫ:

Ширина - 1200 мм
Глубина - 600 мм
Высота - 1205 мм

Претензии по качеству принимаются при наличии упаковочных ярлыков!!!

Изготовитель оставляет за собой право вносить незначительные изменения.

Изделие соответствует требованиям ГОСТ 16371-2014.

Сборку изделия производить согласно данной инструкции.

Перед началом сборки внимательно ознакомьтесь с инструкцией

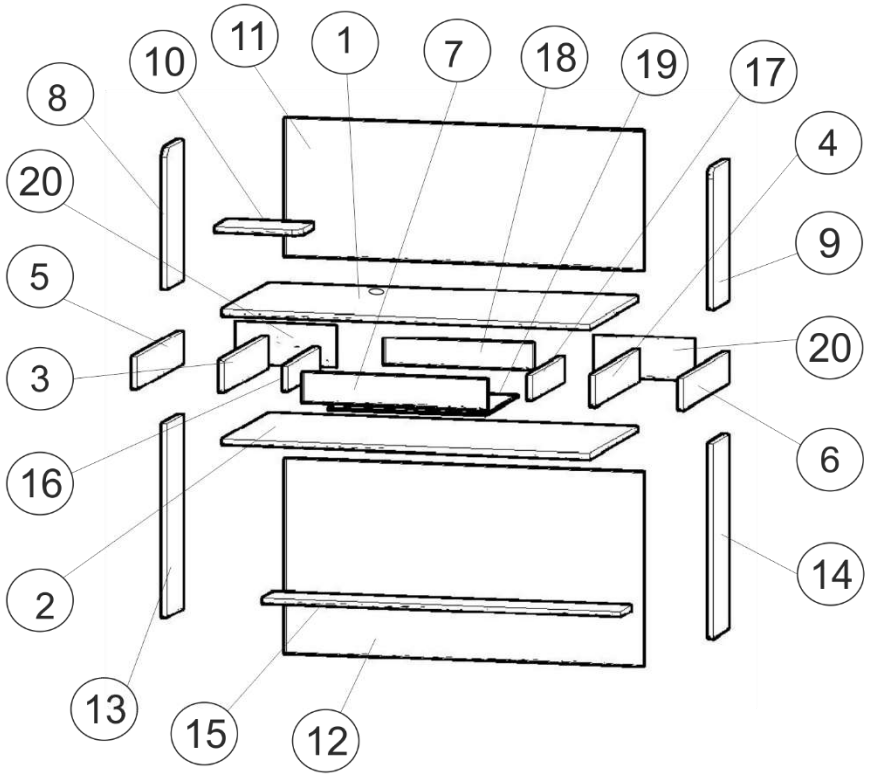

Сборочные элементы

№	Н-ие:	Р-р:	Кол-во:
1,2	Столешница	1200x600	2
3,4	Ребро стола лев./прав.	580x100	2
5,6	Ребро стола наруж. лев./прав.	550x100	2
7	Фасад	600x96	1
8,9	Бок стола верх.лев./прав.	448x180	2
10	Полка верх	280x150	1
11	Ребро верх	1168x440	1
12	Ребро низ	1168x620	1
13,14	Бок стола лев./прав.	620x180	2
15	Полка низ	1168x130	1
16,17	Бок ящика лев./прав.	400x80	2
18	Задняя стенка ящика	484x80	1
19	Дно ящика(ДВП)	513x403	1
20	Задняя стенка(ДВП)	326x130	2

83 Направляющие 400мм.
1компл.

1 Опора
2 шт.

7 Скоба для органайзера с винтами.
1 компл.

61 Шуруп 3x16
8шт.

10 Розетка под каб.
1 шт.

73 Подпятник
4шт.

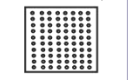
16 Магнитница.
1 шт.

51 Винт-конфирмат
24 шт.

87 Ключ
1 шт.

54 Дюбель эксцент-рика
34 шт.

15 Органайзер.
1 шт.

65 Шуруп 3,5x16
50шт.

53 Бочонок эксцентрика
34 шт.

59 Заглушка Эксцентрика
12 шт.

Уважаемый покупатель!

Благодарим за выбор мебели ООО «Квадро». В целях сохранности наша мебель поставляется в разобранном виде. Напоминаем, что в стоимость изделия услуга сборки не включена. Если Вы предпочли собрать мебель самостоятельно, надеемся, что процесс сборки доставит Вам удовольствие и не займет много времени.

При покупке мебели настоятельно рекомендуем убедиться в наличии всех деталей, сверяясь с комплектовочной ведомостью, т.к. после сборки изделия претензии по количеству и качеству сборочных единиц не принимаются.

Во избежание недоразумений, просим внимательно следовать алгоритму сборки изделия.

Рекомендации по сборке.

Перед началом сборки и дальнейшей эксплуатации внимательно ознакомьтесь с настоящим руководством и следуйте его рекомендациям.

Для Вашего удобства рекомендуем собирать мебель вдвоем, на ровной поверхности, постелив толстую ткань или картон от упаковки изделия, соблюдая последовательность согласно представленной схеме. Вам понадобится инструмент: отвертка шлицевая, отвертка крестовая, ключ шестигранный (поставляется в комплекте).

После сборки изделия, проверить и отрегулировать направляющие ящиков и протереть мебель мягкой тканью.

Правила пользования и эксплуатации изделия.

Уважаемый покупатель, срок эксплуатации мебели напрямую зависит от Вашего бережного отношения к ней.

· Не допускайте попадания воды на изделие во избежание разбухания поверхностей. В случае контакта с водой, насухо протрите поверхность мягкой тканью.

· Не ударяйте поверхности острыми, тяжелыми или твердыми предметами.

· Не ставьте на поверхность раскаленные предметы.

· При чистке, во избежание повреждения поверхностей, не используйте щетки, жесткие ткани, зернистые порошки. Для ухода за мебелью используйте специальные средства, предназначенные для мебели.

· Не допускается попадание на поверхность веществ, таких как растворители, бензин, обезжиривающие средства и т. п.

· Периодически, в случае ослабления резьбовых соединений, необходима их подтяжка.

· Если у Вас возникнет желание самостоятельно модифицировать изделие, помните, что в этом случае наша гарантия на товар распространяться не будет.

· Несоблюдение каких-либо из вышеуказанных условий, повлекшее возникновение недостатков мебели, является основанием утраты права на гарантийное обслуживание.

Гарантийные обязательства.

Изготовитель гарантирует соответствие изделия требованиям нормативных документов ГОСТ и соответствию мебели и материалов для ее изготовления Сертификату соответствия. В случае приобретения уцененной мебели претензии по качеству и внешнему виду не принимаются.

Срок эксплуатации изделия – 7 лет; срок гарантии – 2 года.

Руководство по сборке.

- В детали № 13, 14 установить дюбель эксцентрика.
- В детали № 15,12 вставить бочонок эксцентрика.
- Установить подпятники при помощи шурупов 3х16.
- Детали №15 и 12 соединить между собой на конфирматы.
- Детали № 13,14 соединить с деталями №15, 12 путем затягивания эксцентриковой стяжки.
- К детали №2 прикрутить опоры на шурупы 3,5х16 в соответствии с кернением.
- Деталь №2 закрепить к деталям № 13,14,12 на конфирматы.
- В детали №2,8,9 установить дюбель эксцентрика.
- В детали № 10,11 вставить бочонок эксцентрика.
- Детали №8,9 соединить с деталью №11 путем затягивания эксцентриковой стяжки.
- Деталь №10 соединить с деталью №8 путем затягивания эксцентриковой стяжки, а с деталью № 11 путем затягивания конфирматов.
- Детали №8,9,11 соединить с деталью №1 на конфирматы.
- В деталь № 1,2 установить дюбель эксцентрика.
- Закрепить направляющие на шурупы 3,5х16 к деталям №3,4 согласно кернению.
- К деталям №16,17 прикрепить ответную часть направляющих согласно кернению.
- В детали № 3,4,5,6 вставить бочонок эксцентрика.
- Детали №3,4,5,6 соединить с деталями №1 и 2 путем затягивания эксцентриковой стяжки.
- Собрать ящик: В деталь №7 установить дюбель эксцентрика, в детали №16,17 вставить бочонок эксцентрика. Деталь №18 соединить с деталями №16,17 на конфирматы. Детали №16,17 соединить с фасадом №7 путем затягивания эксцентриковой стяжки. Закрепить дно ящика №19 на шурупы 3,5х16.
- В деталь №1 вставить розетку под кабель.
- Установить скобу на деталь №11 при помощи винтов М4х25.