426039, Россия, г. Ижевк,
ул. Старосмирновская, 83, офис 2.
ООО “Квадро”

Гостиная “BEST”.

Мод.№2.2

Витрина малая.

ГАБАРИТЫ:

Ширина - 750 мм
Глубина - 338 мм
Высота - 1170 мм

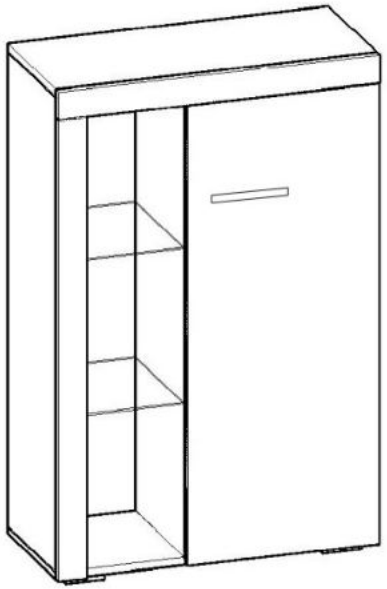

Претензии по качеству приимаются при наличии упаковочных ярлыков!!!

Изготовитель оставляет за собой право вносить незначительные изменения.

Изделие соответствует требованиям ГОСТ 16371-2014.

Сборку изделия производить согласно данной инструкции.

Перед началом сборки внимательно ознакомьтесь с инструкцией

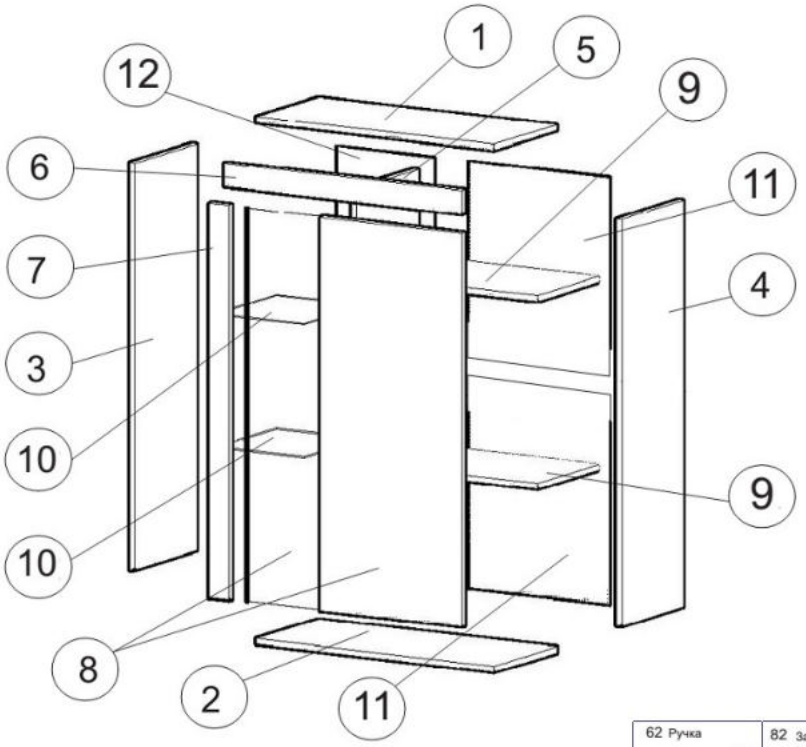

Сборочные элементы

№	Н-ие:	Р-р:	Кол-во:
1	Верх	750x322	1
2	Дно	750x322	1
3	Бок левый	1118x322	1
4	Бок правый	1118x322	1
5	Средник	1118x322	1
6	Фасад верхний	64x750	1
7	Фасад малый	1085x64	1
8	Фасад большой+стекло	1080x680	1
9	Полка жёсткая	418x320	2
10	Стеклополка	282x320	2
11	ДВПО	572x440	2
12	ДВПО	1148x306	1

Уважаемый покупатель!

Благодарим за выбор мебели ООО «Квадро». В целях сохранности наша мебель поставляется в разобранном виде. Напоминаем, что в стоимость изделия услуга сборки не включена. Если Вы предпочли собрать мебель самостоятельно, надеемся, что процесс сборки доставит Вам удовольствие и не займет много времени.
При покупке мебели настоятельно рекомендуем убедиться в наличии всех деталей, сверяясь с комплектовочной ведомостью, т.к. после сборки изделия претензии по колеству и качеству сборочных единиц не принимаются.
Во избежание недоразумений, просим внимательно следовать алгоритму сборки изделия.

Рекомендации по сборке

Перед началом сборки и дальнейшей эксплуатации внимательно ознакомьтесь с настоящим руководством и следуйте его рекомендациям.
Для Вашего удобства рекомендуем собирать мебель вдвоем, на ровной поверхности, постелив толстую ткань или картон от упаковки изделия, соблюдая последовательность согласно представленной схеме. Вам понадобится инструмент : отвертка шлицевая, отвертка крестовая, ключ шестигранный (поставляется в комплекте).
После сборки изделия , проверить и отрегулировать направляющие ящиков и протереть мебель мягкой тканью .

Правила пользования и эксплуатации изделия

Уважаемый покупатель, срок эксплуатации мебели напрямую зависит от Вашего бережного отношения к ней.
· Не допускайте попадания воды на изделие во избежание разбухания поверхностей. В случае контакта с водой, насухо протрите поверхность мягкой тканью.
· Не ударяйте поверхности острыми, тяжелыми или твердыми предметами.
· Не ставьте на поверхность раскаленные предметы.
· При чистке, во избежание повреждения поверхностей, не используйте щетки, жесткие ткани, зернистые порошки. Для ухода за мебелью используйте специальные средства, предназначенные для мебели.
· Не допускается попадание на поверхность веществ, таких как растворители, бензин, обезжиривающие средства и т. п.
· Периодически, в случае ослабления резьбовых соединений, необходима их подтяжка.
· Если у Вас возникнет желание самостоятельно модифицировать изделие, помните, что в этом случае наша гарантия на товар распространяться не будет.
· Несоблюдение каких-либо из вышеуказанных условий, повлекшее возникновение недостатков мебели, является основанием утраты права на гарантийное обслуживание.

Гарантийные обязательства

Изготовитель гарантирует соответствие изделия требованиям нормативных документов ГОСТ и соответствию мебели и материалов для ее изготовления Сертификату соответствия. В случае приобретения уцененной мебели претензии по качеству и внешнему виду не принимаются.
Срок эксплуатации изделия – 7 лет; срок гарантии – 2 года.

Руководство по сборке.

Выберите сторону сборки.
Вам нужно будет поменять местами дет. №3 и №4, деталь №5 перевернуть, деталь №2 повернуть.
Задние стенки (ДВПО) поменять местами.
К дет. №2 прикрутить опоры №73 на шурупы 4х30 №67.
В дет. №9 установить корпус стяжки рафикса №107.
В дет. №1,2,6 установить дюбель эксцентриковой стяжки №54.
В дет. №1,3,4,5 установить бочонок эксцентриковой стяжки №53.
В дет. №4,5 установить стойку рафикса №107.
Соединить дет. №2 с деталями №3,4,5 путем затягивания эксцентриковой стяжки.
Соединить дет. №9 с деталями №4,5 путем затягивания стяжки рафикса.
Соединить дет. №6 с деталью №1 путем затягивания эксцентриковой стяжки.
Соединить дет.№1 с деталями №3,4,5 путем затягивания эксцентриковой стяжки.
В дет. №7 установить дюбель эксцентриковой стяжки №54 с учетом стороны сборки.
Соединить дет. №7 с деталью №3 путем затягивания эксцентриковой стяжки.
В дет. №8 установить петлю накладную №58 на шурупы 3,5х16.
Дет. №8 прикрутить к деталям №3, через петлю накладную в отмеченные места на шурупы 3,5х16 №64 и отрегулировать.
Соединить дет. №11,12 с собранным каркасом витрины большой на саморезы 3х16 №65 (применив скрепку задней стенки), предварительно вставить соединительную планку №98.
Досверлить в дет. №8 отверстия диаметром 5 мм. в зависимости от сборки левосторонней или правосторонней.
Установить ручку в дет. №8.
В дет. №3,5 установить полкодержатель №72.
Установить дет. №10 (стеклополки) на полкодержатели №72.
Установить в видимые места заглушки.
Для того, чтобы закрепить витрину малую к стене, Вам нужно установить уголки крепежные №84 внутри витрину малую на шуруп 4х16 №68. Отметьте в стене место под дюбель-гвоздь 6х40 №85. Продолбите отверстие и установите дюбель.
Установите витрину малую, через уголоки закрутите шурупы в дюбель.