426039, Россия, г. Ижевк,
ул. Старосмирновская, 83, офис 2.
ООО “Квадро”

Гостиная “BEST”.

Мод.№1.1

Тумба ТВ большая.

ГАБАРИТЫ:

Ширина - 1480 мм
Глубина - 402 мм
Высота - 315 мм

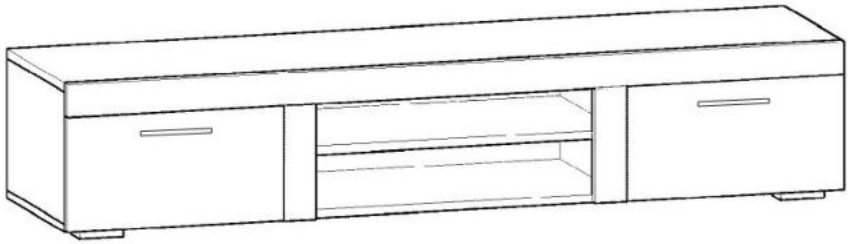

Претензии по качеству приимаются при наличии упаковочных ярлыков!!!

Изготовитель оставляет за собой право вносить незначительные изменения.

Изделие соответствует требованиям ГОСТ 16371-2014.

Сборку изделия производить согласно данной инструкции.

Перед началом сборки внимательно ознакомьтесь с инструкцией

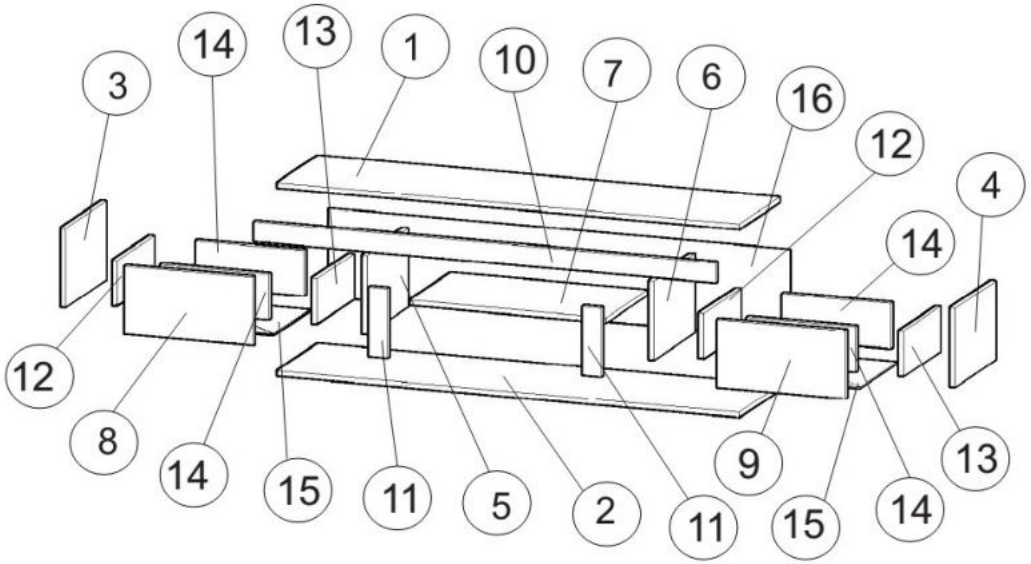

Сборочные элементы

№	Н-ие:	Р-р:	Кол-во:
1	Верх	1480x386	1
2	Дно	1480x386	1
3	Бок левый	263x386	1
4	Бок правый	263x386	1
5	Средник левый	263x386	1
6	Средник правый	263x386	1
7	Полка	547x385	1
8	Фасад левый	226x446	1
9	Фасад правый	226x446	1
10	Фасад верхний	64x1480	1
11	Фасад средний	230x64	2
12	Бок ящика левый	350x150	2
13	Бок ящика правый	350x150	2
14	Перед\Задник ящика	377x150	4
15	Дно ящика	408x348	2
16	Задняя стенка	1478x293	1

Уважаемый покупатель!

Благодарим за выбор мебели ООО «Квадро». В целях сохранности наша мебель поставляется в разобранном виде. Напоминаем, что в стоимость изделия услуга сборки не включена. Если Вы предпочли собрать мебель самостоятельно, надеемся, что процесс сборки доставит Вам удовольствие и не займет много времени.

При покупке мебели настоятельно рекомендуем убедиться в наличии всех деталей, сверяясь с комплектовочной ведомостью, т.к. после сборки изделия претензии по колеству и качеству сборочных единиц не принимаются.

Во избежание недоразумений, просим внимательно следовать алгоритму сборки изделия.

Рекомендации по сборке

Перед началом сборки и дальнейшей эксплуатации внимательно ознакомьтесь с настоящим руководством и следуйте его рекомендациям.

Для Вашего удобства рекомендуем собирать мебель вдвоем, на ровной поверхности, постелив толстую ткань или картон от упаковки изделия, соблюдая последовательность согласно представленной схеме. Вам понадобится инструмент : отвертка шлицевая, отвертка крестовая, ключ шестигранный (поставляется в комплекте).

После сборки изделия , проверить и отрегулировать направляющие ящиков и протереть мебель мягкой тканью .

Правила пользования и эксплуатации изделия

Уважаемый покупатель, срок эксплуатации мебели напрямую зависит от Вашего бережного отношения к ней.

· Не допускайте попадания воды на изделие во избежание разбухания поверхностей. В случае контакта с водой, насухо протрите поверхность мягкой тканью.

· Не ударяйте поверхности острыми, тяжелыми или твердыми предметами.

· Не ставьте на поверхность раскаленные предметы.

· При чистке, во избежание повреждения поверхностей, не используйте щетки, жесткие ткани, зернистые порошки. Для ухода за мебелью используйте специальные средства, предназначенные для мебели.

· Не допускается попадание на поверхность веществ, таких как растворители, бензин, обезжиривающие средства и т. п.

· Периодически, в случае ослабления резьбовых соединений, необходима их подтяжка.

· Если у Вас возникнет желание самостоятельно модифицировать изделие, помните, что в этом случае наша гарантия на товар распространяться не будет.

· Несоблюдение каких-либо из вышеуказанных условий, повлекшее возникновение недостатков мебели, является основанием утраты права на гарантийное обслуживание.

Гарантийные обязательства

Изготовитель гарантирует соответствие изделия требованиям нормативных документов ГОСТ и соответствию мебели и материалов для ее изготовления Сертификату соответствия. В случае приобретения уцененной мебели претензии по качеству и внешнему виду не принимаются.

Срок эксплуатации изделия – 7 лет; срок гарантии – 2 года.

Руководство по сборке.

К дет. №2 прикрутить опору №73 в отмеченные места на саморезы 4х30 №67.

К дет. №3,4,5,6 установить направляющие №83 в отмеченные места на саморезы 3,5х16 №64.

Соединить дет. №2 с деталями №3,4,5,6 путем затяжки винта-конфирмата №51.

В дет. №1,8,9,10,11 установить дюбель эксцентрика №54.

В дет. №1,3,4,5,6,12,13 установить бочонок эксцентрика №53.

Соединить дет. №1 с деталью №10 путем затяжки эксцентриковой стяжки.

Соединить дет. №1 с деталями №3,4,5,6 путем затяжки эксцентриковой стяжки.

Соединить дет. №16 с собранным каркасом на саморезы 3х16 №65.

Установить в дет. №5,6 полкодержатели №71.

Установить дет. №7 на полкодержатели №71.

Соединить дет. №11 с деталями №5,6 путем затяжки эксцентриковой стяжки.

Сборка ящика:

К дет. №12,13 установить направляющие №83 в отмеченные места на саморезы №3,5х16 №64.

Соединить дет. №12,13 с деталями №14 путем затяжки винта-конфирмата №51.

Соединить дет. №8,9 с деталями №12,13 путем затяжки эксцентриковой стяжки.

Соединить дет. №15 с собранным каркасом ящика на саморезы 3х16 №65.

Установить собранные ящики на направляющие №83.

Установить ручку №62 на дет. №8,9.

Установить заглушки в видимые места.