426039, Россия, г. Ижевк,
ул. Старосмирновская, 83, офис 2.
ООО “Квадро”

Перед началом сборки внимательно ознакомьтесь с инструкцией

Молодёжная “Александрия”

Кровать 1200

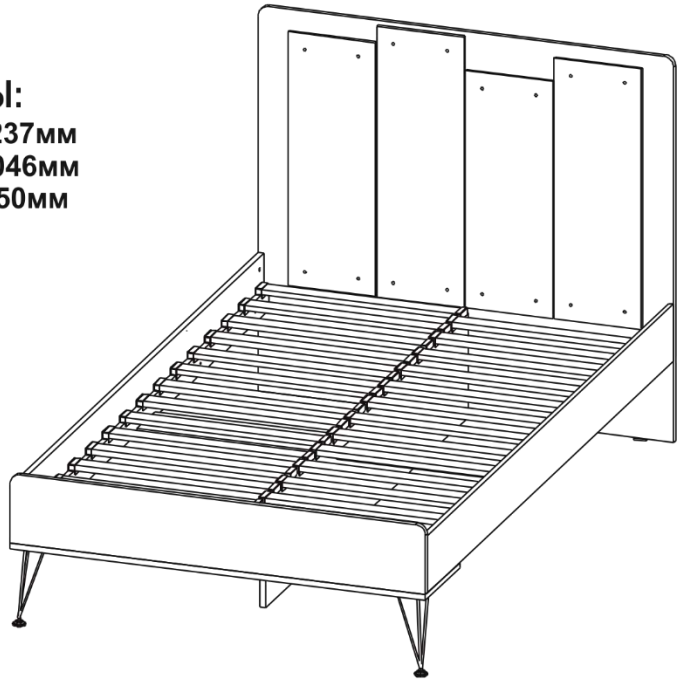

ГАБАРИТЫ:

Ширина - 1237мм
Глубина - 2046мм
Высота - 1150мм

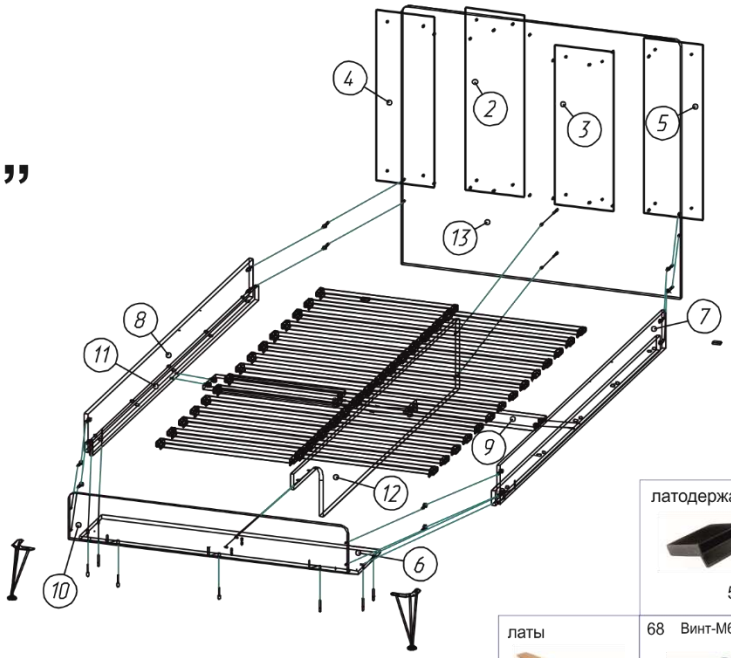

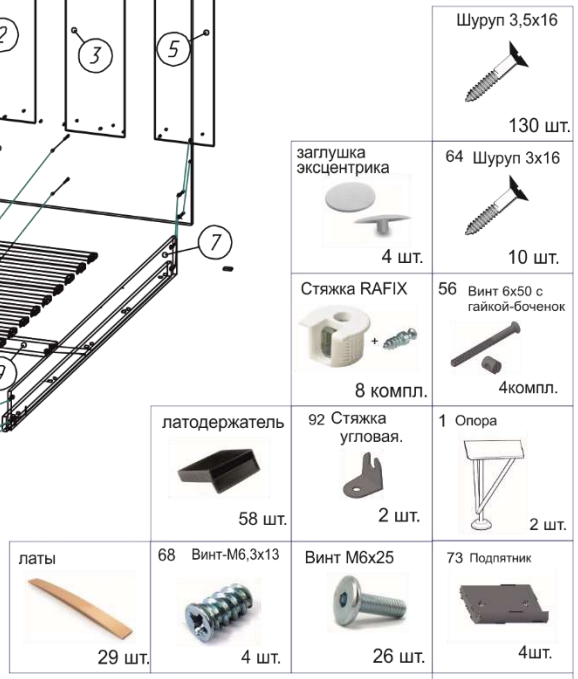

Сборочные элементы

№	Наименование:	Р-р:	Кол-во:
2	Мягкий элемент	805х260	1
3	Мягкий элемент	705х260	1
4	Мягкий элемент	755х260	1
5	Мягкий элемент	775х260	1
6	Ребро	1237х280	1
7	бок кровати	2014х170	1
8	бок кровати	2014х170	1
9	Ребро	578х150	2
10	изножье	1237х206	1
11	планка	66х2014	2
12	ребро	310х2014	1
13	изголовье	1237х1145	1

Претензии по качеству принимаются при наличии упаковочных ярлыков!!!

Изготовитель оставляет за собой право вносить незначительные изменения.

Изделие соответствует требованиям ГОСТ 16371-2014.

Сборку изделия производить согласно данной инструкции.

Уважаемый покупатель!

Благодарим за выбор мебели ООО «Квадро». В целях сохранности наша мебель поставляется в разобранном виде. Напоминаем, что в стоимость изделия услуга сборки не включена. Если Вы предпочли собрать мебель самостоятельно, надеемся, что процесс сборки доставит Вам удовольствие и не займет много времени.

При покупке мебели настоятельно рекомендуем убедиться в наличии всех деталей, сверяясь с комплектовочной ведомостью, т.к. после сборки изделия претензии по количеству и качеству сборочных единиц не принимаются.

Во избежание недоразумений, просим внимательно следовать алгоритму сборки изделия.

Рекомендации по сборке.

Перед началом сборки и дальнейшей эксплуатации внимательно ознакомьтесь с настоящим руководством и следуйте его рекомендациям.

Для Вашего удобства рекомендуем собирать мебель вдвоем, на ровной поверхности, постелив толстую ткань или картон от упаковки изделия, соблюдая последовательность согласно представленной схеме. Вам понадобится инструмент: отвертка шлицевая, отвертка крестовая, ключ шестигранный (поставляется в комплекте).

После сборки изделия, проверить и отрегулировать направляющие ящиков и протереть мебель мягкой тканью.

Правила пользования и эксплуатации изделия.

Уважаемый покупатель, срок эксплуатации мебели напрямую зависит от Вашего бережного отношения к ней.

· Не допускайте попадания воды на изделие во избежание разбухания поверхностей. В случае контакта с водой, насухо протрите поверхность мягкой тканью.

· Не ударяйте поверхности острыми, тяжелыми или твердыми предметами.

· Не ставьте на поверхность раскаленные предметы.

· При чистке, во избежание повреждения поверхностей, не используйте щетки, жесткие ткани, зернистые порошки. Для ухода за мебелью используйте специальные средства, предназначенные для мебели.

· Не допускается попадание на поверхность веществ, таких как растворители, бензин, обезжиривающие средства и т. п.

· Периодически, в случае ослабления резьбовых соединений, необходима их подтяжка.

· Если у Вас возникнет желание самостоятельно модифицировать изделие, помните, что в этом случае наша гарантия на товар распространяться не будет.

· Несоблюдение каких-либо из вышеуказанных условий, повлекшее возникновение недостатков мебели, является основанием утраты права на гарантийное обслуживание.

Гарантийные обязательства.

Изготовитель гарантирует соответствие изделия требованиям нормативных документов ГОСТ и соответствию мебели и материалов для ее изготовления Сертификату соответствия. В случае приобретения уцененной мебели претензии по качеству и внешнему виду не принимаются.

Срок эксплуатации изделия – 7 лет; срок гарантии – 2 года.

Руководство по сборке.

- В деталь № 10 установить дюбель эксцентрика.
- В детали № 7, 8 вставить бочонок эксцентрика.
- Установить подпятники на детали № 12, 13 при помощи шурупов 3х16.
- Детали № 7, 8, 10 соединить между собой путем затягивания эксцентриковой стяжки.
- Деталь №10 соединить с деталью 36 нп винт-конфирмат.
- К получившийся конструкции присоединить деталь №13 с помощью винтов М6х70 с гайкой-бочонком к деталям № 3, 4.
- К детали №6 закрепить опоры на шурупы 3,5х16 в соответствии с кернением.
- Соединить детали №9 с деталями № 7, 8 на эксцентрики RAFIX.
- Деталь №12 закрепить на конфирматы к детали № 13 и к детали № 6 на уголки с помощью винтов М6,3х13.
- Закрепить мягкие элементы на винты М6х25.
- Отрегулируйте опоры по высоте.
- Закрепите органайзер на шурупы к детали №7 либо детали №8 согласно кернению.
- Закрепите латодержатели к ребру №12 на саморезы 3,5х16.
- Закрепите латодержатели к планкам №11 на саморезы 3,5х16.
- Закрепите планки к бокам кровати на винты 6х25.